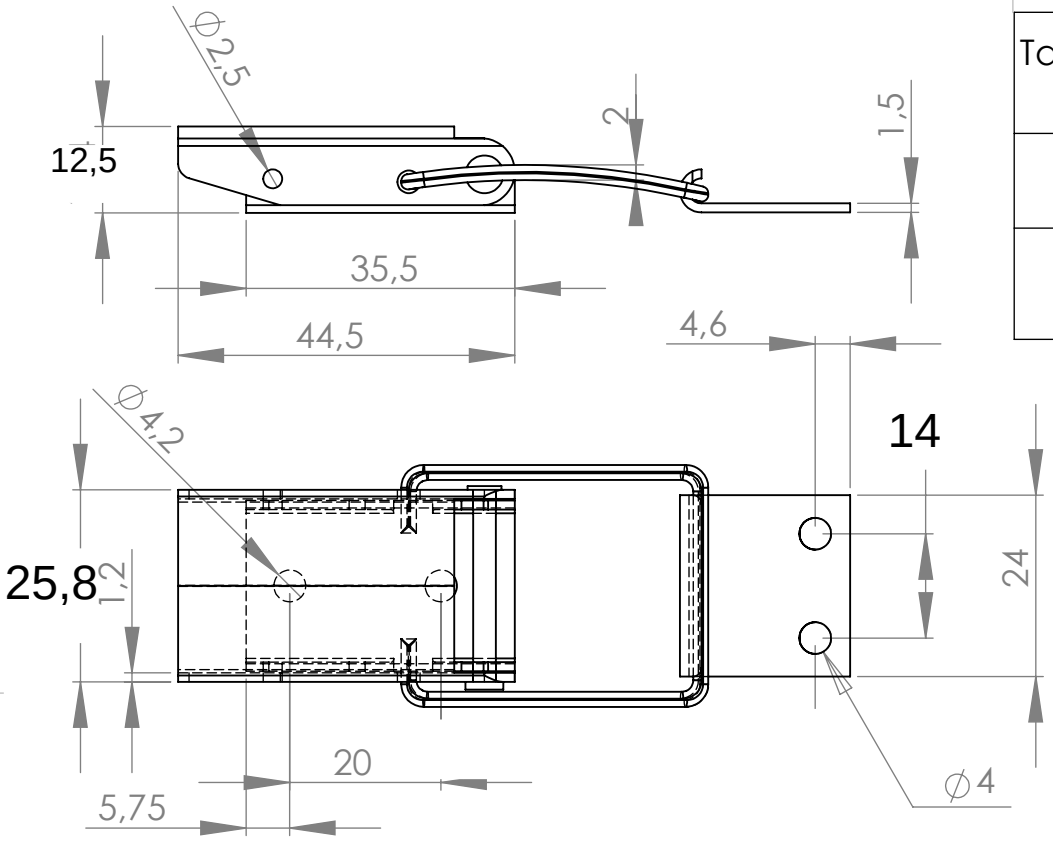

Taban, Tutamak ve Karşılık	Çelik Çinko Kaplama	AISI 304
Kanca	Yay Çeliği	AISI 300 Serisi
Perçin	Çelik Çinko Kaplama	AISI 300 Serisi

Çelik Çinko Kaplama	AISI 304
GM03-01-30	GM03-01-50

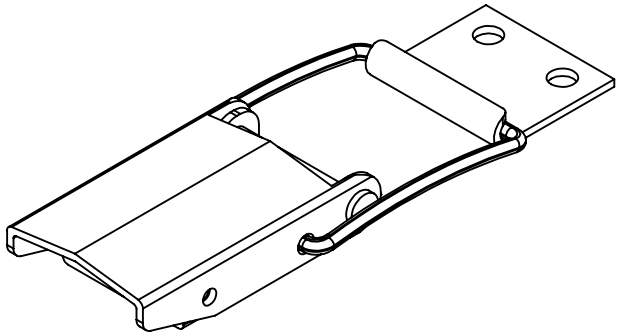

AKSİ BELİRTİLMEDİĞİ SÜRECE:
BOYUTLAR MİLİMETREDİR
YÜZEY CİLASI:
TOLERANSLAR:
DOĞRUSAL:
AÇISAL:

BİTİRME: Tablo

KESKİN KENARLARI PAHLAYIN VE KIRIN

TEKNİK RESMİ ÖLÇEKLENDİRME

REVİZYON A

Günebakan Ltd

	İSİM	İMZA	TARİH
ÇİZEN			
DENET.			
ONAY.			
ÜRET.			
KALİTE			

MALZEME: Tablo

AĞIRLIK:

BAŞLIK: Telli Gerdirme Mandalı

RESİM NO. GM03-T

A4

ÖLÇEK:1:1

SAYFA 1 / 1