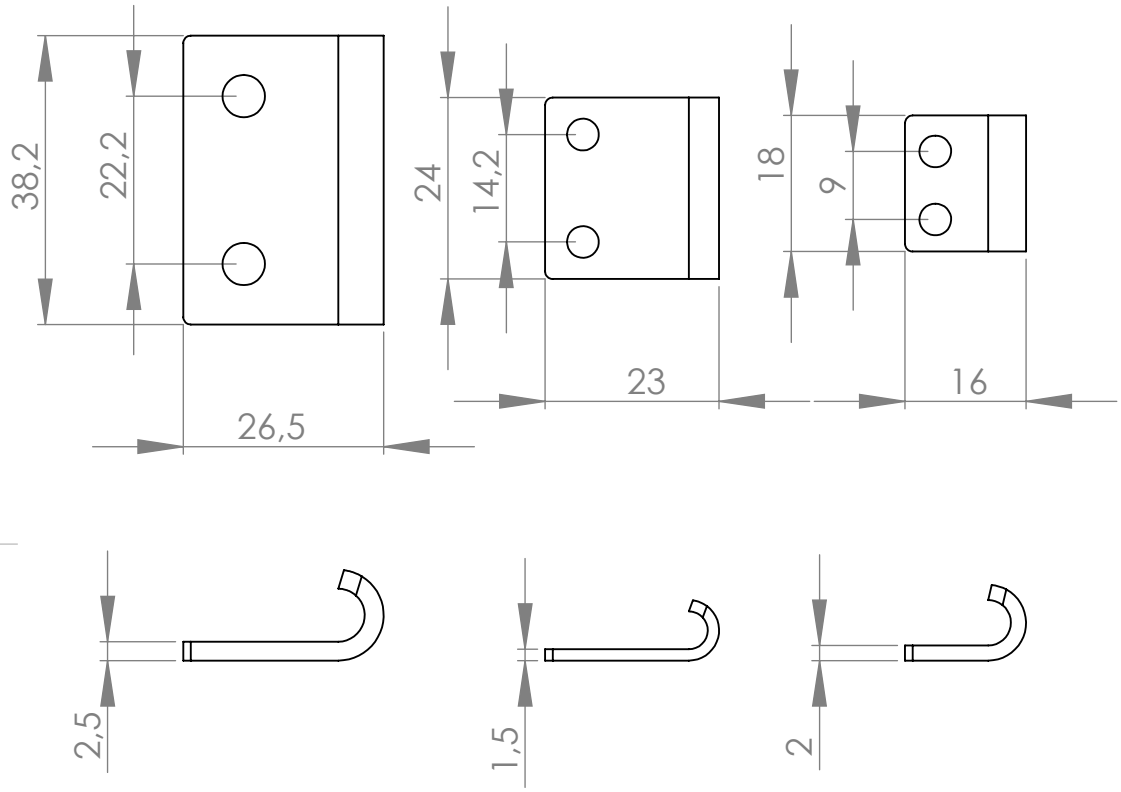

Çelik Çinko Kaplama	AISI 304
GM06-01K-30	GM06-01K-50
GM06-02K-30	GM06-02K-50
GM06-03K-30	GM06-03K-50

Malzeme
Çelik Çinko Kaplama yada AISI 304

AKSİ BELİRTİLMEDİĞİ SÜRECE:
BOYUTLAR MİLİMETREDİR
YÜZEY CİLASI:
TOLERANSLAR:
DOĞRUSAL:
AÇISAL:

BİTİRME: Tablo

KESKİN KENARLARI PAHLAYIN VE KIRIN

TEKNİK RESMİ ÖLÇEKLENDİRME

REVİZYON A

Günebakan Ltd

	İSİM	İMZA	TARİH
ÇİZEN			
DENET.			
ONAY.			
ÜRET.			
KALİTE			

MALZEME: Tablo

AĞIRLIK:

BAŞLIK: Mandal Karşılığı

RESİM NO. GM06-XK-T

A4

ÖLÇEK:1:1

SAYFA 1 / 1