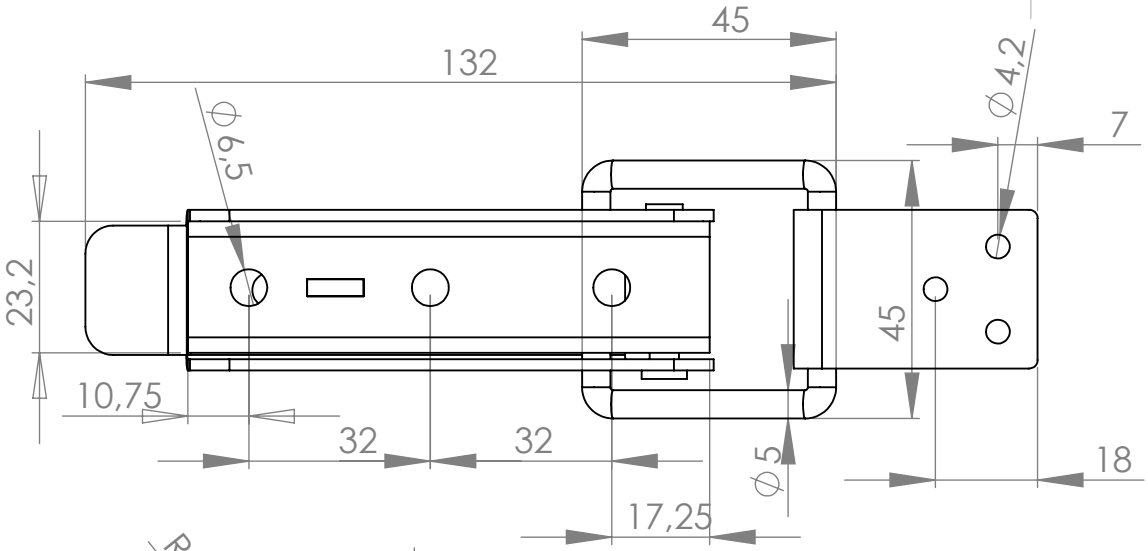

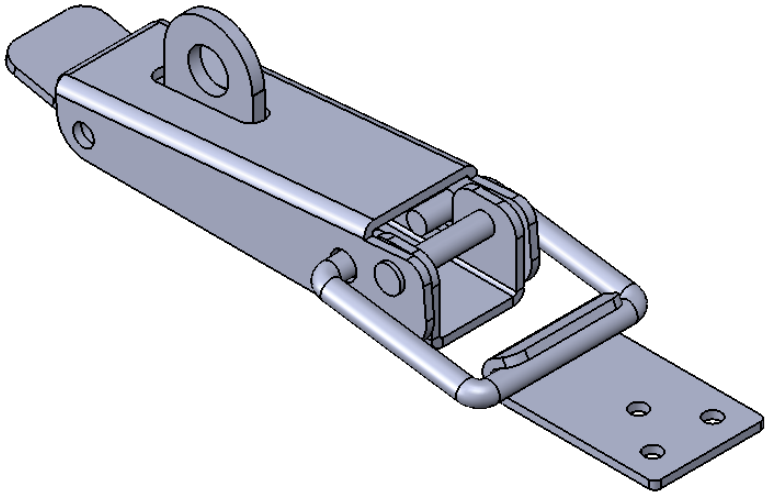

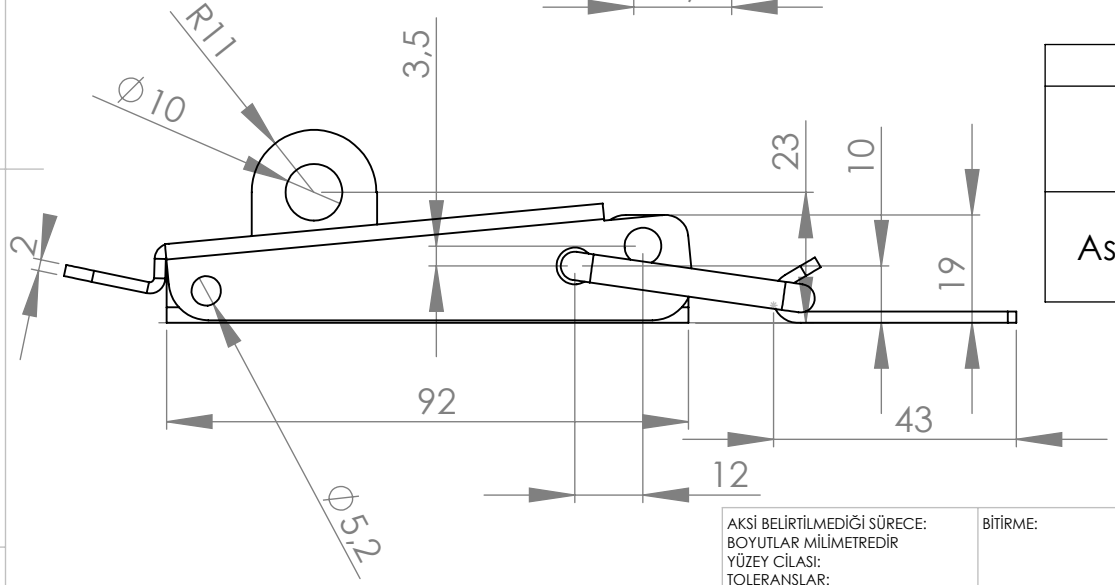

Model	Çelik	AISI 304
Standart	GM07-03-30	GM07-03-50
Asma Kilit Kulaklı	GM07-13-30	GM07-13-50

AKSİ BELİRTİLMEDİĞİ SÜRECE:
BOYUTLAR MİLİMETREDİR
YÜZEY CİLASI:
TOLERANSLAR:
DOĞRUSAL:
AÇISAL:

BİTİRME:

KESKİN KENARLARI PAHLAYIN VE KIRIN

TEKNİK RESMİ ÖLÇEKLENDİRME

REVİZYON A

Günebakan Ltd

	İSİM	İMZA	TARİH
ÇİZEN			
DENET.			
ONAY.			
ÜRET.			
KALİTE			

MALZEME:

AĞIRLIK:

BAŞLIK:

Telli Mandal Büyük

RESİM NO. GM07-03

A4

ÖLÇEK:1:1

SAYFA 1 / 1