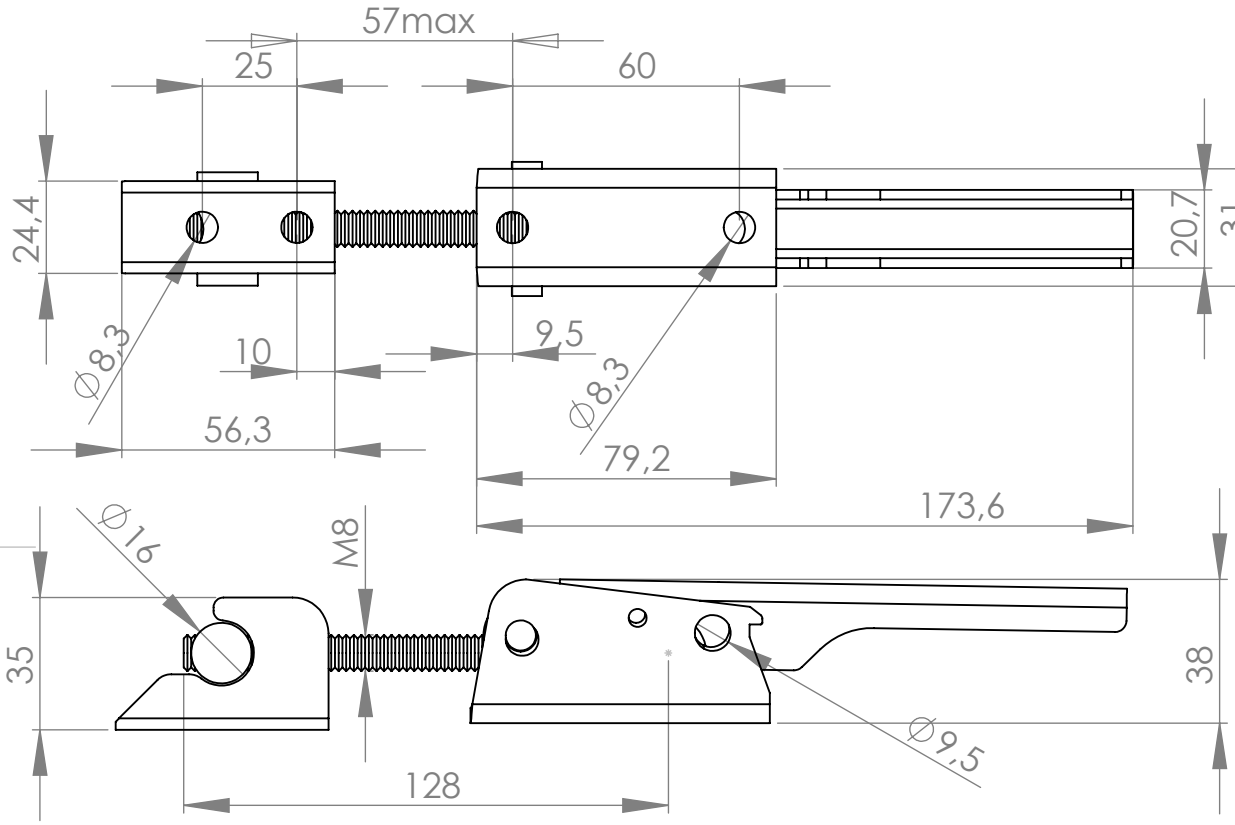

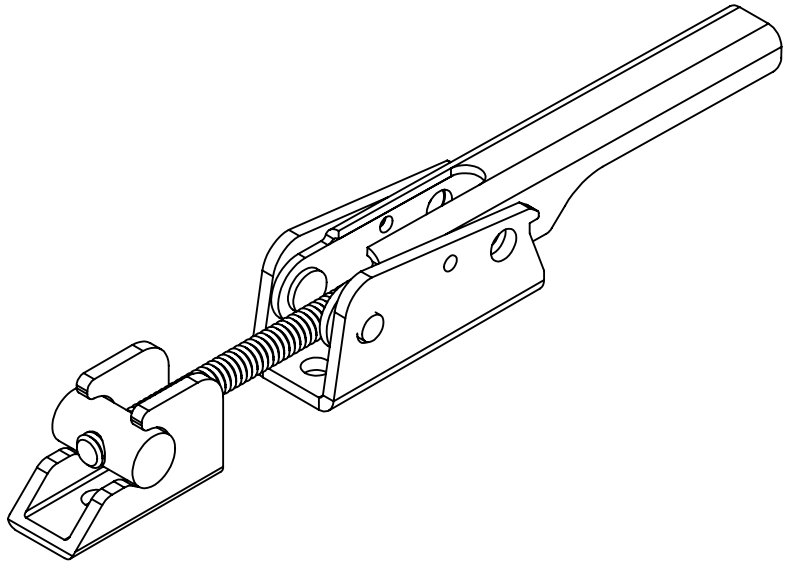

Malzeme	**Parça No**
Çelik Çinko Kaplama	**GM12-03-30**
AISI 304	**GM12-03-50**

Maksimum Çalışma Yükü
1500N

AKSİ BELİRTİLMEDİĞİ SÜRECE:
BOYUTLAR MİLİMETREDİR
YÜZEY CİLASI:
TOLERANSLAR:
DOĞRUSAL:
AÇISAL:

BİTİRME: Tablo

KESKİN KENARLARI PAHLAYIN VE KIRIN

TEKNİK RESMİ ÖLÇEKLENDİRME

REVİZYON A

Günebakan Ltd

	İSİM	İMZA	TARİH
ÇİZEN			
DENET.			
ONAY.			
ÜRET.			
KALİTE			

MALZEME: Tablo

AĞIRLIK:

BAŞLIK: T Kancalı Mandal

RESİM NO. GM12-03-XX

A4

ÖLÇEK:1:5

SAYFA 1 / 1