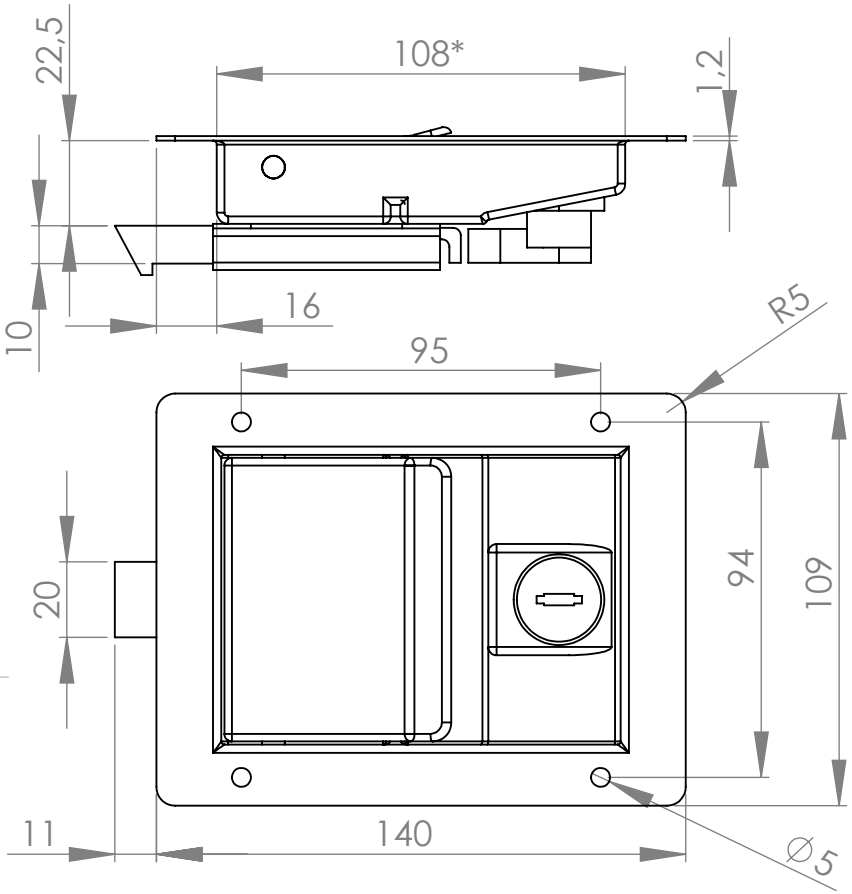

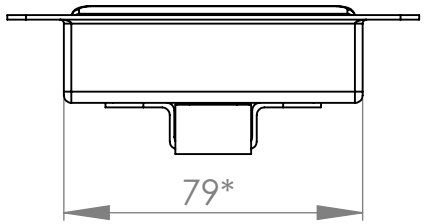

Tava ve Pedal	DKP
Dil	Zamak 5
Kilit Dili	Zamak 5
Sürgü	DKP

	Kilitli	Kilitsiz
DKP-Siyah Boya	**PE01-01-23**	PE01-00-23
DKP Çinko Kaplama	PE01-01-30	PE01-00-30
AISI 304	**PE01-01-50**	PE01-00-50

Maksimum Çalışma Yükü
900N

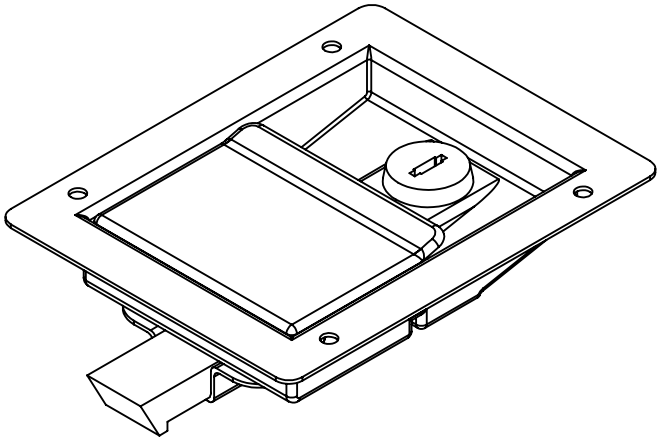

AKSİ BELİRTİLMEDİĞİ SÜRECE:
BOYUTLAR MİLİMETREDİR
YÜZEY CİLASI:
TOLERANSLAR:
DOĞRUSAL:
AÇISAL:

BİTİRME: Tablo

KESKİN KENARLARI PAHLAYIN VE KIRIN

TEKNİK RESMİ ÖLÇEKLENDİRME

REVİZYON A

Günebakan Ltd

	İSİM	İMZA	TARİH
ÇİZEN			
DENET.			
ONAY.			
ÜRET.			
KALİTE			

MALZEME: Tablo

AĞIRLIK:

BAŞLIK: Orta Boy Pedal Mandal

RESİM NO. PE01-T

A4

ÖLÇEK:1:2

SAYFA 1 / 1