Alt Parça	Malzeme
Kamlar	St-37
Burçlar	Otomat Çeliği
Yaylar	AISI 301
Alt Braket	St-37

Sağ (resim)	Sol	Yüzey
CM02-01-30	CM02-02-30	Beyaz Çinko
CM02-01-33	CM02-02-33	Siyah Çinko
CM02-01-50	CM02-02-50	AISI 300 serisi

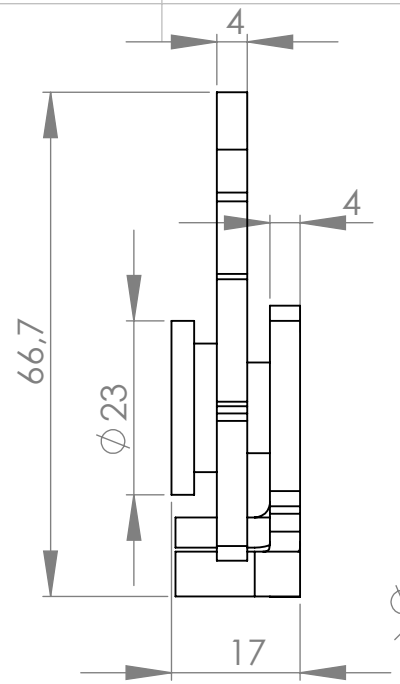

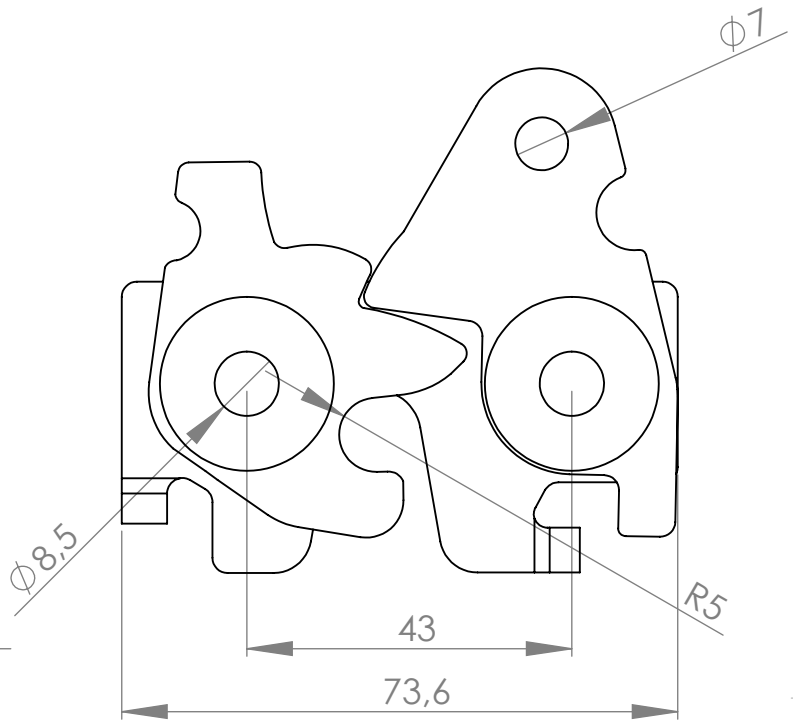

Açma Kuvveti
13 ± 2N

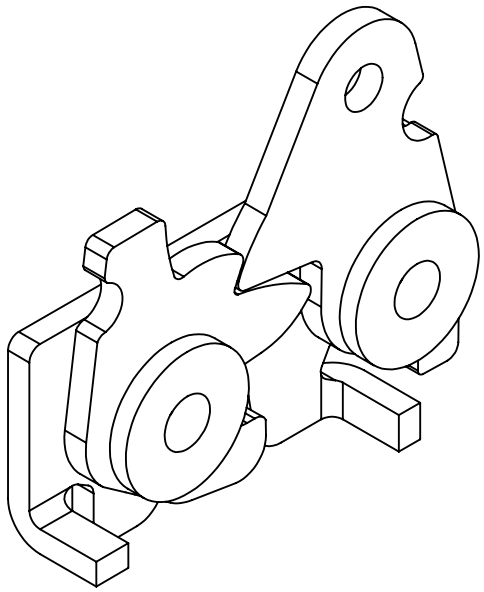

AKSİ BELİRTİLMEDİĞİ SÜRECE:
BOYUTLAR MİLİMETREDİR
YÜZEY CİLASI:
TOLERANSLAR:
DOĞRUSAL:
AÇISAL:

BİTİRME:

KESKİN KENARLARI PAHLAYIN VE KIRIN

TEKNİK RESMİ ÖLÇEKLENDİRME

REVİZYON A

Günebakan Ltd

	İSİM	İMZA	TARİH
ÇİZEN			
DENET.			
ONAY.			
ÜRET.			
KALİTE			

MALZEME:

AĞIRLIK:

BAŞLIK: Çarpmalı Döner Mandal

RESİM NO. CM02-T

A4

ÖLÇEK:1:1

SAYFA 1 / 1