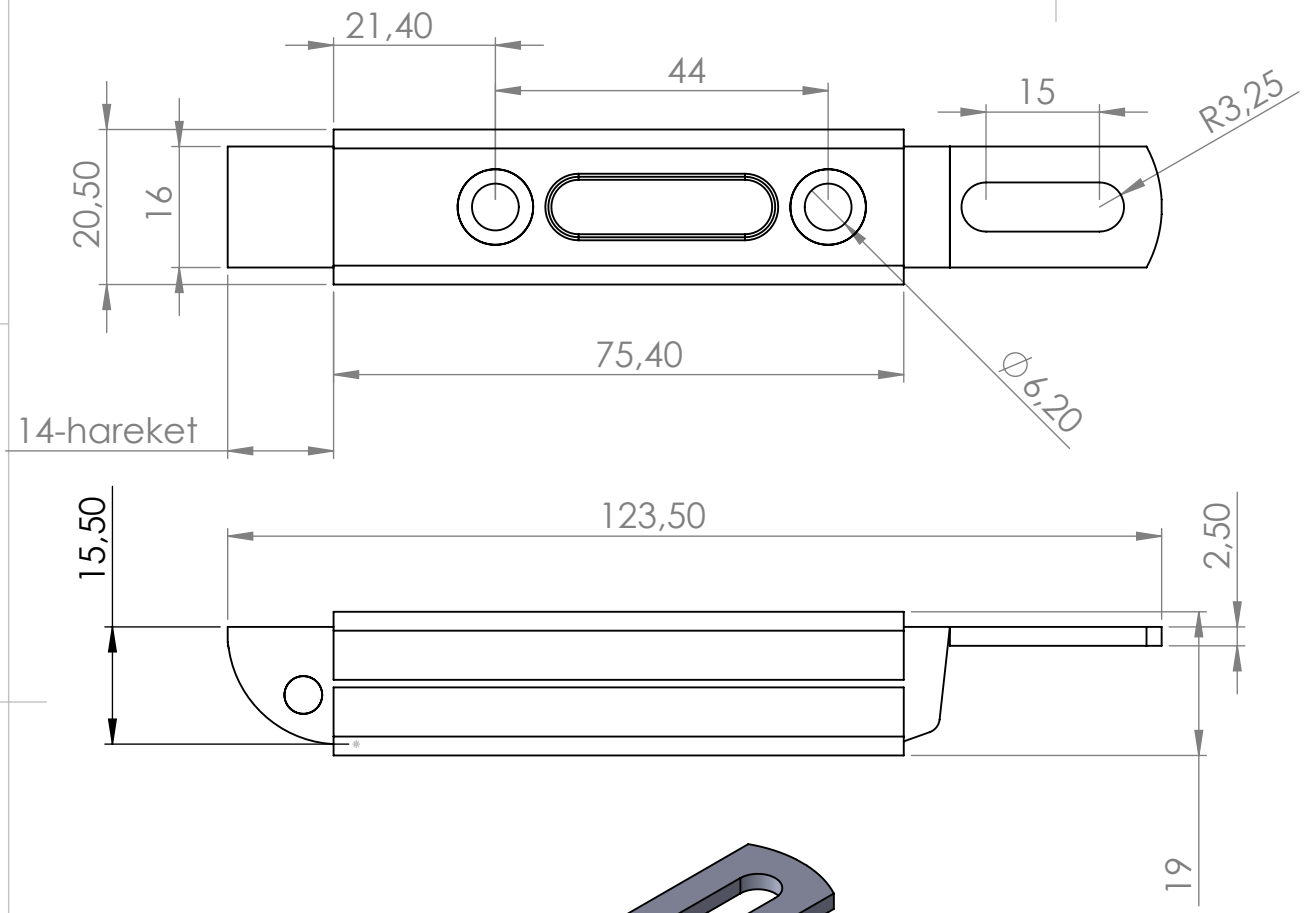

Alt Parça	Malzeme ve Yüzey
Dış Kasa	DKP Beyaz Çinko Kaplama
İç Sürgü	St 37 Beyaz Çinko Kaplama ve Zamak Dolgu
Burçlar	1040 Çelik Beyaz Çinko Kaplama
Perçin	St 36 Beyaz Çinko Kaplama
Yay	Çelik Beyaz Çinko Kaplama

Parça No
CM10-00-30

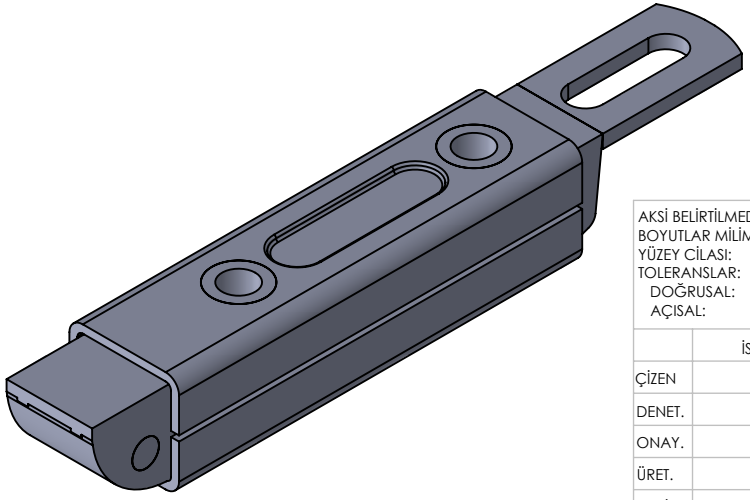

AKSİ BELİRTİLMEDİĞİ SÜRECE:
BOYUTLAR MİLİMETREDİR
YÜZEY CİLASI:
TOLERANSLAR:
DOĞRUSAL:
AÇISAL:

BİTİRME: Tablo

KESKİN KENARLARI PAHLAYIN VE KIRIN

TEKNİK RESMİ ÖLÇEKLENDİRME

REVİZYON A

Günebakan Ltd

	İSİM	İMZA	TARİH
ÇİZEN			
DENET.			
ONAY.			
ÜRET.			
KALİTE			

BAŞLIK:

Yaylı Sürgü Mandal

MALZEME: Tablo

RESİM NO. CM10-T

A4

AĞIRLIK:

ÖLÇEK:1:2

SAYFA 1 / 1