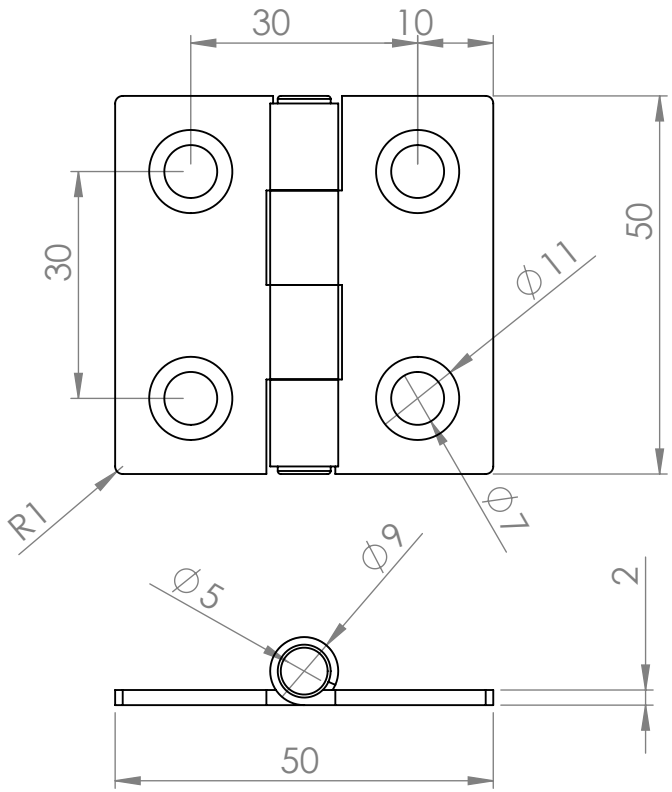

Alt Parça	Malzeme ve Yüzey
Kanatlar	Çelik Çinko Beyaz, Siyah Krom yada AISI 304
Menteşe Mili	Çelik yada AISI 300 Serisi

	Çelik		AISI 304
Çinko Kaplama	**YM07-5050-30**	Doğal	**YM07-5050-50**
Siyah Çinko Kaplama	YM07-5050-33	Polisajlı	YM07-5050-5P
Krom Kaplama	YM07-5050-80	Siyah	YM07-5050-52

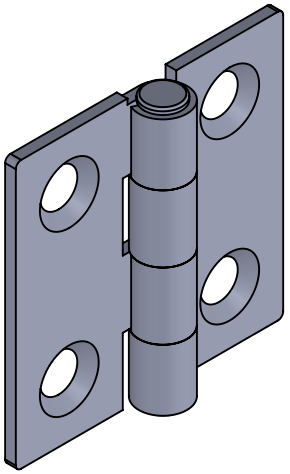

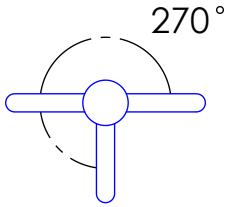

AKSİ BELİRTİLMEDİĞİ SÜRECE:
BOYUTLAR MİLİMETREDİR
YÜZEY CİLASI:
TOLERANSLAR:
DOĞRUSAL:
AÇISAL:

BİTİRME: Tablo

KESKİN KENARLARI PAHLAYIN VE KIRIN

TEKNİK RESMİ ÖLÇEKLENDİRME

REVİZYON A

Günebakan Ltd

	İSİM	İMZA	TARİH
ÇİZEN			
DENET.			
ONAY.			
ÜRET.			
KALİTE			

MALZEME: Tablo

AĞIRLIK:

BAŞLIK: 2mm 50x50 Yaprak Menteşe

RESİM NO. YM07-5050-T

A4

ÖLÇEK:1:1

SAYFA 1 / 1