Yüzey - A	55(L=68)	88(L=101)	100(L=113)	120(L=133)
Doğal Eloksal	**AL03-055-11**	**AL03-088-11**	**AL03-100-11**	**AL03-120-11**
Siyah	AL03-055-12	AL03-088-12	AL03-100-12	AL03-120-12

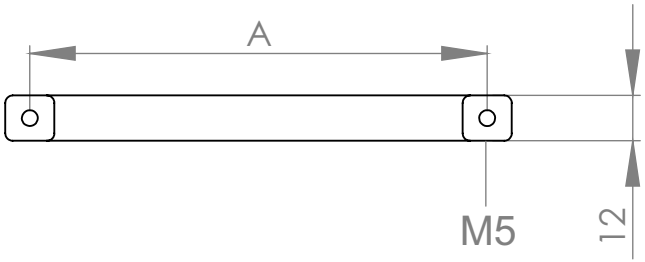

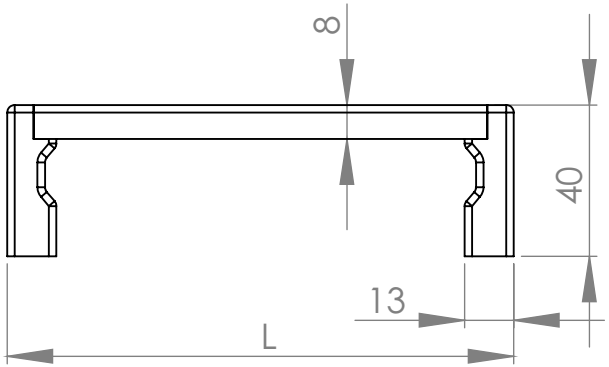

Malzeme	**Çalışma Yükü~**
Ayaklar PA6, Pirinc Somun, Tutamak 6063 Profil	300N

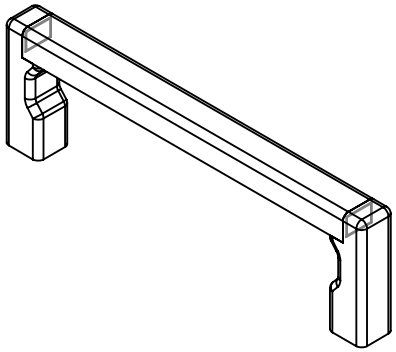

AKSİ BELİRTİLMEDİĞİ SÜRECE: BİTİRME:
BOYUTLAR MİLİMETREDİR
YÜZEY CİLASI:
TOLERANSLAR:
DOĞRUSAL:
AÇISAL:

KESKİN KENARLARI PAHLAYIN VE KIRIN

Tablo

TEKNİK RESMİ ÖLÇEKLENDİRME

REVİZYON A

Günebakan Ltd

	İSİM	İMZA	TARİH
ÇİZEN			
DENET.			
ONAY.			
ÜRET.			
KALİTE			

BAŞLIK:

Plastik Ayaklı Profil Kulp

MALZEME:

RESİM NO.
Tablo

AL03-T

A4

AĞIRLIK: ÖLÇEK:1:2 SAYFA 1 / 1