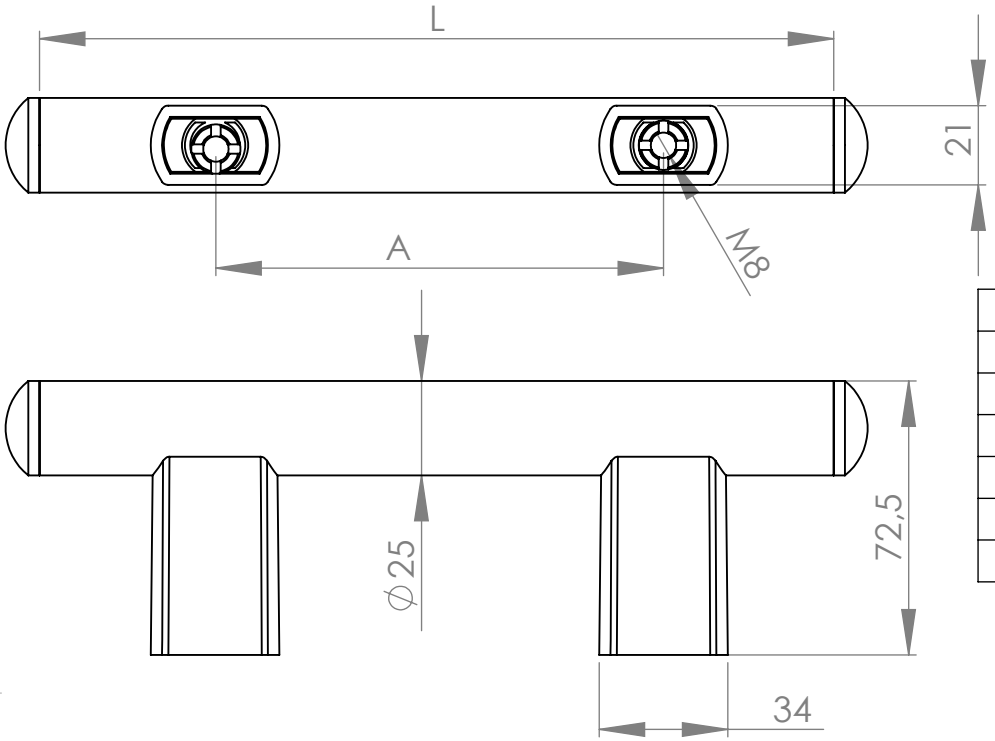

A	L	**Doğal Eloksal**	Siyah
200	300	**MI02-25-200-11**	MI02-25-200-23
250	350	**MI02-25-250-11**	MI02-25-250-23
300	400	**MI02-25-300-11**	MI02-25-300-23
350	450	**MI02-25-350-11**	MI02-25-350-23
400	500	**MI02-25-400-11**	MI02-25-400-23
500	600	**MI02-25-500-11**	MI02-25-500-23

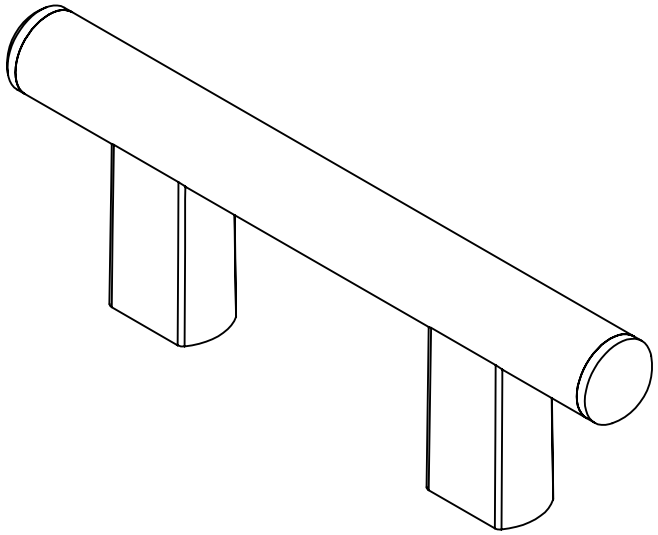

Malzeme	**Çalışma Yükü**
PA6 Ayaklar, Çelik Saplama, Aluminyum Boru	700N

AKSİ BELİRTİLMEDİĞİ SÜRECE:
BOYUTLAR MİLİMETREDİR
YÜZEY CİLASI:
TOLERANSLAR:
DOĞRUSAL:
AÇISAL:

BİTİRME: Tablo

KESKİN KENARLARI PAHLAYIN VE KIRIN

TEKNİK RESMİ ÖLÇEKLENDİRME

REVİZYON A

Günebakan Ltd

	İSİM	İMZA	TARİH
ÇİZEN			
DENET.			
ONAY.			
ÜRET.			
KALİTE			

MALZEME: Tablo

AĞIRLIK:

BAŞLIK: Boru Kulp Alttan Destekli

RESİM NO. MI02-T

A4

ÖLÇEK:1:2

SAYFA 1 / 1