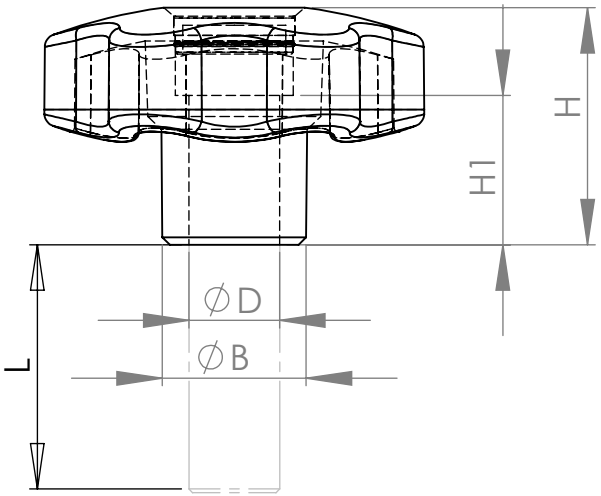

Dişi Modeller	D1	D	D2	H	H1	B
KN01-01-105-40	25	M5	8,5	19	10	13
KN01-01-206-40	32	M6	10	23	12	15
KN01-01-308-40	40	M8	12	27	18	17
KN01-01-410-40	50	M10	16	32	20	19
KN01-01-512-40	62	M12	19,5	37	26	22

Erkek Modeller	D1	D	D2	H	L	B
KN01-20-105-40	25	M5	8,5	19	20	13
KN01-25-206-40	32	M6	10	23	25	15
KN01-30-308-40	40	M8	12	27	30	17
KN01-40-410-40	50	M10	16	32	40	19
KN01-50-512-40	62	M12	19,5	37	50	22

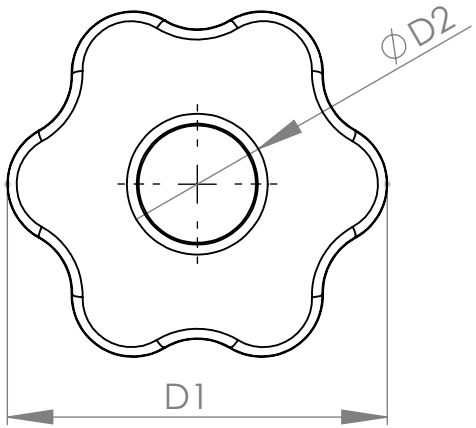

Malzeme	Maksimum Çalışma Yükü
Gövde ve Kapaklar PA6, Somun yada Saplama Çelik Çinko Kaplama	25N

Siyah Kapak	40
Kırmızı Kapak	4K
Mavi Kapak	4M

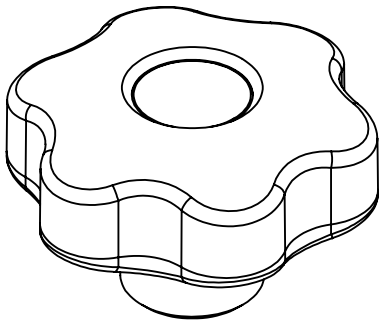

AKSİ BELİRTİLMEDİĞİ SÜRECE:
BOYUTLAR MİLİMETREDİR
YÜZEY CİLASI:
TOLERANSLAR:
DOĞRUSAL:
AÇISAL:

BİTİRME: Tablo

KESKİN KENARLARI PAHLAYIN VE KIRIN

TEKNİK RESMİ ÖLÇEKLENDİRME

REVİZYON A

Günebakan Ltd

	İSİM	İMZA	TARİH
ÇİZEN			
DENET.			
ONAY.			
ÜRET.			
KALİTE			

MALZEME: Tablo

AĞIRLIK:

BAŞLIK: Bölümlü Topuz

RESİM NO. KN01-T

A4

ÖLÇEK:1:1

SAYFA 1 / 1