Kapaklar	Aluminyum Siyah Boyalı
Mekanizma, Tetikler ve Karşılık	AISI 304
Perçinler	Aluminyum
Yay	AISI 300 Serisi

Parça No	**Mukavemet**
KT01-01-23	1500N

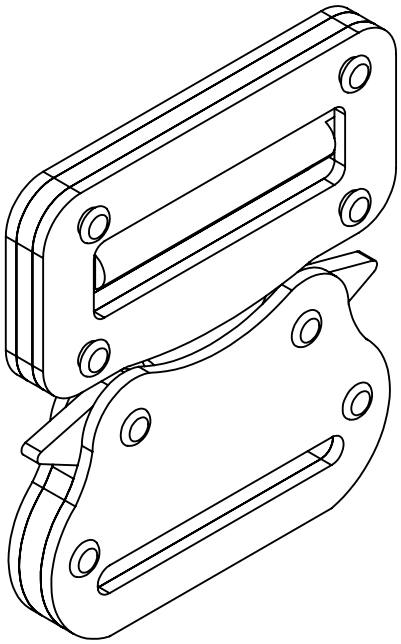

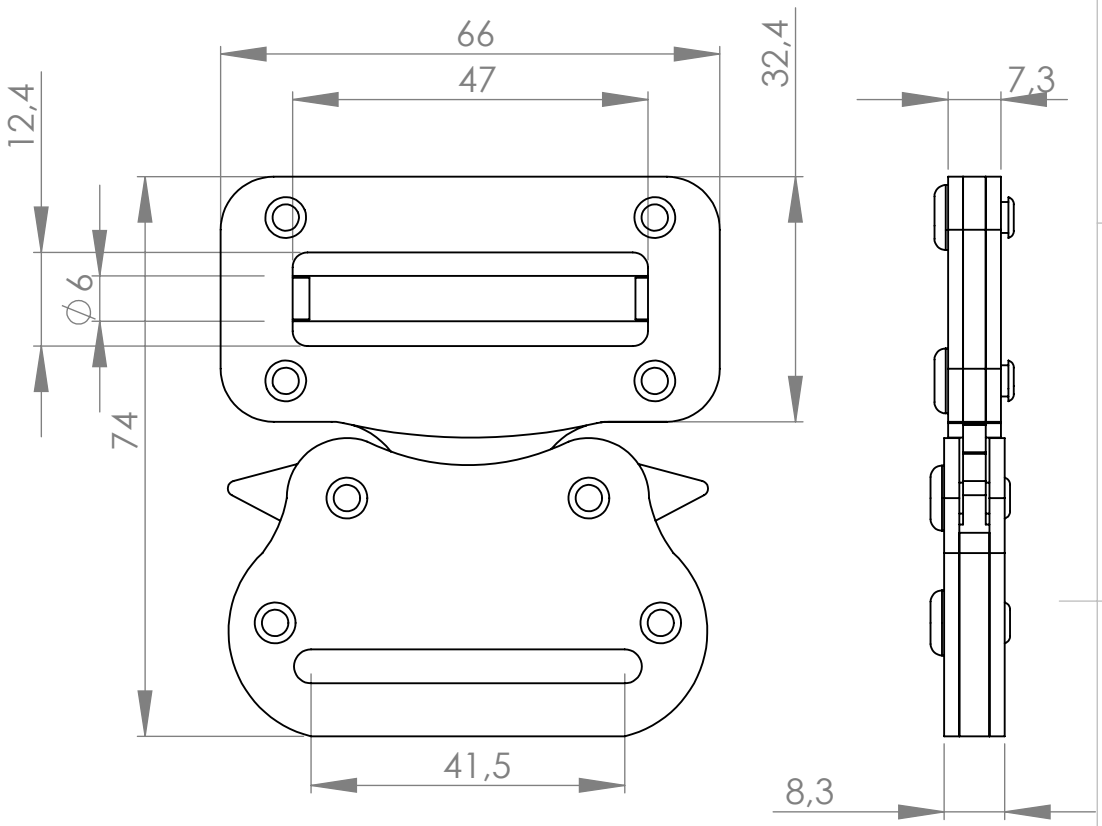

AKSİ BELİRTİLMEDİĞİ SÜRECE: BOYUTLAR MİLİMETREDİR YÜZEY CİLASI: TOLERANSLAR: DOĞRUSAL: AÇISAL:	BİTİRME: Tablo			KESKİN KENARLARI PAHLAYIN VE KIRIN	TEKNİK RESMİ ÖLÇEKLENDİRME / REVİZYON A
	İSİM	İMZA	TARİH		Günebakan Ltd
ÇİZEN					BAŞLIK: Kayış Tokası, Tetikli
DENET.					
ONAY.					
ÜRET.					
KALİTE				MALZEME: Tablo	RESİM NO. KT01-T / A4
				AĞIRLIK:	ÖLÇEK:1:1 / SAYFA 1 / 1